# SOUND board

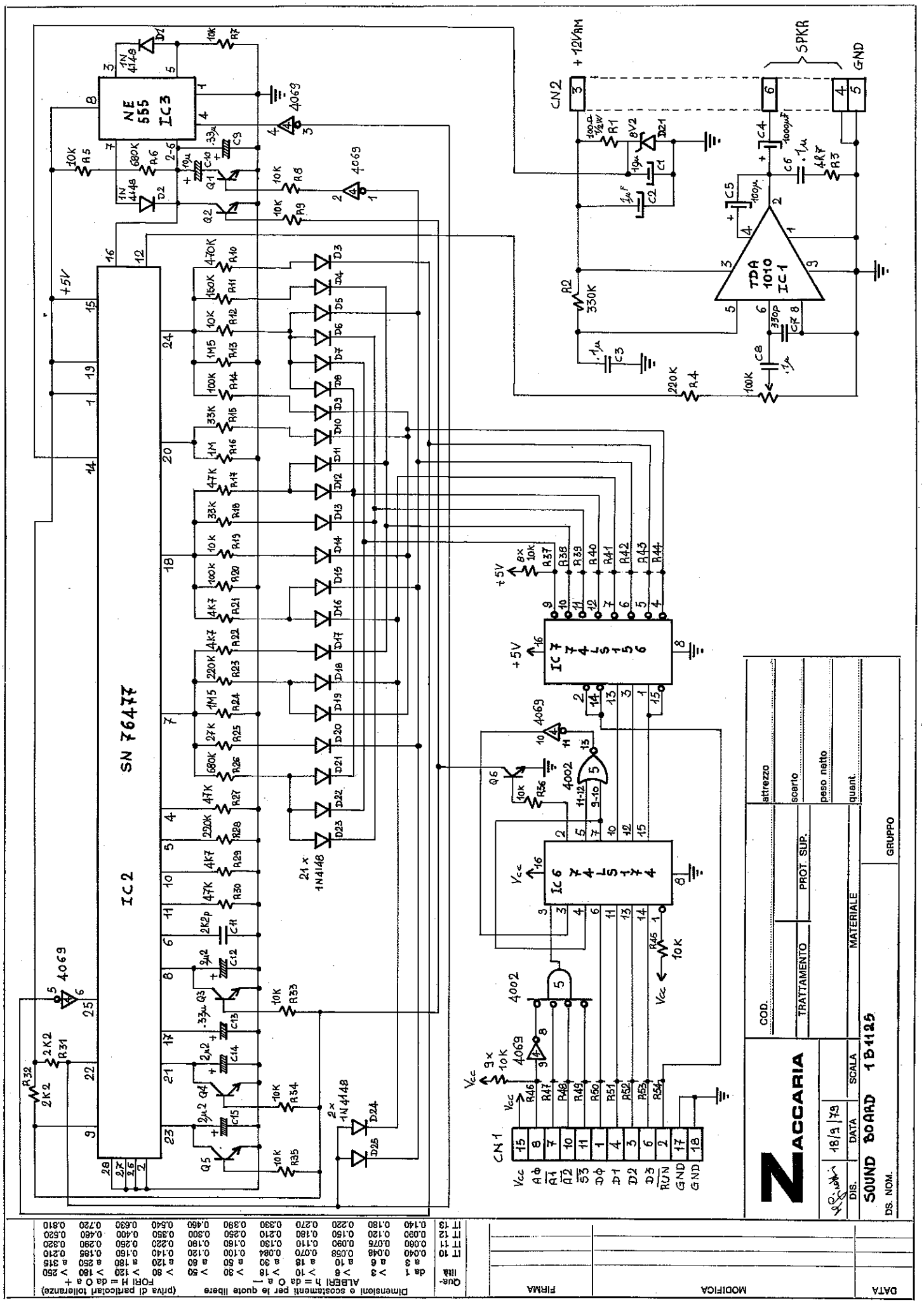
NE 555 IC3
SN 76477
IC2
TDA 1010 IC1
IC 7 4 1 5 1 5 6
IC 6 7 4 1 5 1 7 4
CN1
CN2
SPKR
GND
+12V RM
+5V
4069
4002
21 x 1N4148
2 x 1N4148
9 x 10K
8 x 10K
ACCARIA
SOUND BOARD 1B-1125
DIS.
DATA
18/9/79
SCALA
DS. NOM.
COD.
TRATTAMENTO
PROT. SUP.
MATERIALE
GRUPPO
attrezzo
scarto
peso netto
quant.
DATA
MODIFICA
FIRMA
Dimensioni e scostamenti per le quote libere (priva di particolari tolleranze)
ALBERI h = da O a —
FORI H = da O a +
Qua-lità
da 1 a 3 > 3 a 6 > 6 a 10 > 10 a 18 > 18 a 30 > 30 a 50 > 50 a 80 > 80 a 120 > 120 a 180 > 180 a 250 > 250 a 315
IT 10 0.040 0.048 0.058 0.070 0.084 0.100 0.120 0.140 0.160 0.185 0.210
IT 11 0.060 0.075 0.090 0.110 0.130 0.160 0.190 0.220 0.250 0.290 0.320
IT 12 0.090 0.120 0.150 0.180 0.210 0.250 0.300 0.350 0.400 0.460 0.520
IT 13 0.140 0.180 0.220 0.270 0.330 0.390 0.460 0.540 0.630 0.720 0.810